Información de servicio

Kit de cambio de aceite para caja de cambios automática ZF 8HP



⚠ ATENCIÓN

Peligro de sufrir quemaduras por el contacto con el aceite caliente.
Podrían producirse lesiones de leves a intermedias.
⇨ Lleve gafas de protección.
⇨ Lleve guantes de protección.
⇨ Lleve ropa de protección.

AVISO

Posibilidad de daños materiales por descarga electrostática (ESD).



⇨ Tenga en cuenta la protección contra ESD.
⇨ No toque los contactos.
⇨ Lleve ropa de trabajo que desvíe las cargas eléctricas.
⇨ Utilice la protección de transporte contra ESD.
⇨ Utilice el embalaje de protección contra ESD.

AVISO

Observe las indicaciones siguientes para evitar daños en la caja de cambios:
- No remolque el vehículo sin que la caja de cambios esté llena de aceite. Respetar la información del fabricante del vehículo. Tenga en cuenta las especificaciones del fabricante del vehículo.
- Utilice únicamente paños limpios y sin pelusa para limpiar.
- No arranque el motor si no hay aceite en la caja de cambios.
- Utilice exclusivamente el aceite ZF-LifeguardFluid indicado para la correspondiente caja de cambios (Tab. 1).
- No utilice aditivos adicionales, ya que modifican la composición química del aceite.
- Ajuste el nivel de aceite para la caja de cambios exactamente según las normas de llenado. Un nivel de aceite demasiado bajo daña la caja de cambios. En caso de haber demasiado aceite, el aceite sobrante se desborda y sale de la caja de cambios al calentarse. El aceite puede inflamarse en contacto con las piezas calientes (p. e.j, tubo de escape).
- Mantenga el orden de atornillado (Fig. 1).
- Observe los pares de apriete (Tab. 2 y 3).

Antes del cambio de aceite: Lea con detenimiento las instrucciones.

Las cajas de cambios automáticas de ZF están llenas de aceites parcialmente sintéticos de elaboración especial. El aceite envejece más rápidamente a temperaturas de servicio muy elevadas que en condiciones normales.
Ejemplos:
- Conducción frecuente a alta velocidad
- Conducción frecuente con remolque
- Un modo deportivo de conducir

www.aftermarket.zf.com/serviceinformation

ZF Friedrichshafen AG ℠ ZF Aftermarket
Obere Weiden 12, 97424 Schweinfurt, Germany
Technical Support Phone: +49 9721 4755555
Fax: +49 9721 4755556 / www.aftermarket.zf.com/contact
© ZF Friedrichshafen AG
Printed in Germany
50130 ES
11.2023

Información de servicio

Kit de cambio de aceite para caja de cambios automática ZF 8HP



Correlación Kit de cambio de aceite						
Kit	Cajas de Cambio		Cárter de aceite		Aceite	
N.º art.			①	②	ZF-LifeguardFluid	Tab.
1087.298.360[1)] 1087.298.361[2)]	8HP45 8HP70 / HIS 8HP70 X / HIS	Chrysler		•	8	3
1087.298.362[2)] 1087.298.363[1)]	8P70 XH	Land Rover		•	8	3
1087.298.364[2)] 1087.298.365[1)]	8HP45	BMW / Chrysler		•	8	3
	8HP45 HIS	BMW		•	8	3
	8HP45 X	Chrysler		•	8	3
	8HP45 X HIS	Jaguar / Land Rover		•	8	3
	8HP50 / X	BMW		•	8	3
	8HP51 HIS 8HP51 X HIS	BMW Jaguar		•	8	3
	8HP70	BMW Jaguar / Land Rover Maserati		•	8	3
	8HP70 H	BMW		•	8	3
	8HP70 HIS	Jaguar Maserati		•	8	3
	8HP70 X	Jaguar / Land Rover Maserati		•	8	3
	8HP70 X HIS	Land Rover Maserati		•	8	3
	8HP75 / HIS 8HP75 X / HIS	BMW		•	8	3
	8HP76 HIS	BMW		•	8	3
	8HP76 X HIS	BMW Jaguar / Land Rover		•	8	3
1087.298.366[2)] 1087.298.367[1)]	8P70 H	BMW		•	8	3
1087.298.368[2)] 1087.298.369[1)]	8HP55 A / HIS 8HP55 FL HIS	Audi	•		8	3
1087.298.448[1)] 1087.298.449[2)]	8HP55 AH	Audi	•		8	3
1087.298.450[1)] 1087.298.451[2)]	8HP70	Chrysler		•	8	3
1090.298.126[2)] 1090.298.127[1)]	8HP45 / HIS 8HP45 X / HIS	Volkswagen	•		8	3
1091.298.066[2)] 1091.298.067[1)]	8HP90 A	Bentley	•		8	3
	8HP90 A HIS	Audi / Bentley				
	8HP90 A 74	Bentley	•		8	3
1091.298.081[2)] 1091.298.082[1)]	8HP90	BMW Chrysler Aston Martin	•		8	3
1091.298.083[2)] 1091.298.084[1)]	8HP90 A / HIS	Audi	•		8	3
	8HP90 A74	Bentley	•		8	3
1102.298.018[2)] 1102.298.019[1)]	8P75 PH 8P75 X PH	BMW		•	Hybrid 1	3
1102.298.020[2)] 1102.298.021[1)]	8HP75 X HIS	BMW	•		8	3
	8HP76 HIS	BMW	•		8	3
	8HP76 X HIS	BMW / Alpina	•		8	3
1103.298.006[2)] 1103.298.007[1)]	8HP65 A	Audi		•	8	3
1103.298.112[2)] 1103.298.113[1)]	8HP65 A HIS	Audi Volkswagen Bentley Porsche		•	8	3

ZF Friedrichshafen AG ℠ ZF Aftermarket
Obere Weiden 12, 97424 Schweinfurt, Germany
Technical Support Phone: +49 9721 4755555
Fax: +49 9721 4755556 / www.aftermarket.zf.com/contact
© ZF Friedrichshafen AG
Printed in Germany
50130 ES
11.2023

1104.298.050[2)] 1104.298.051[1)]	8HP95 A	Audi Volkswagen Bentley Lambo		•	8	3
1104.298.052[2)] 1104.298.053[1)]	8HP95 A 8HP95 AX	Audi Porsche		•	8	3
1104.298.054[2)] 1104.298.055[1)]	8HP95 AX PH	Porsche		•	8	3
1109.298.030[2)] 1109.298.031[1)]	8HP76 [IEP] 8HP76 X [IEP]	BMW		•	8	3
1111.298.031[2)] 1111.298.032[1)]	8HP51 [IEP] 8HP51 X [IEP]	BMW		•	8	3

Tab. 1: Correlación Kit de cambio de aceite

[1)] Kit de cambio de aceite con aceite
[2)] Kit de cambio de aceite sin aceite

① Metal

② Material sintético

© ZF Friedrichshafen AG

Información de servicio

Kit de cambio de aceite para caja de cambios automática ZF 8HP

Cambio de aceite 8HP

Requisitos

- Programa de emergencia desactivado.
- Iluminación del vehículo, climatización y dispositivos eléctricos apagados.
- El vehículo se encuentra en posición horizontal en la plataforma elevadora.
- Palanca de cambios en P.
- Freno de estacionamiento accionado.
- Sonda para leer la temperatura del aceite de la caja de cambios conectada.

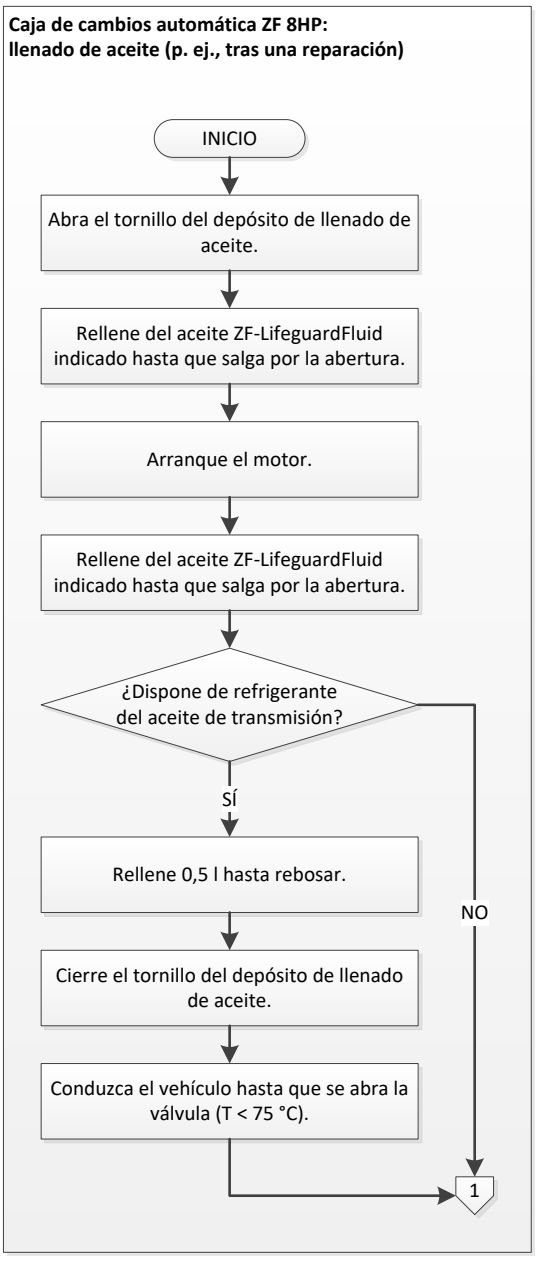

© ZF Friedrichshafen AG

Información de servicio

Kit de cambio de aceite para caja de cambios automática ZF 8HP

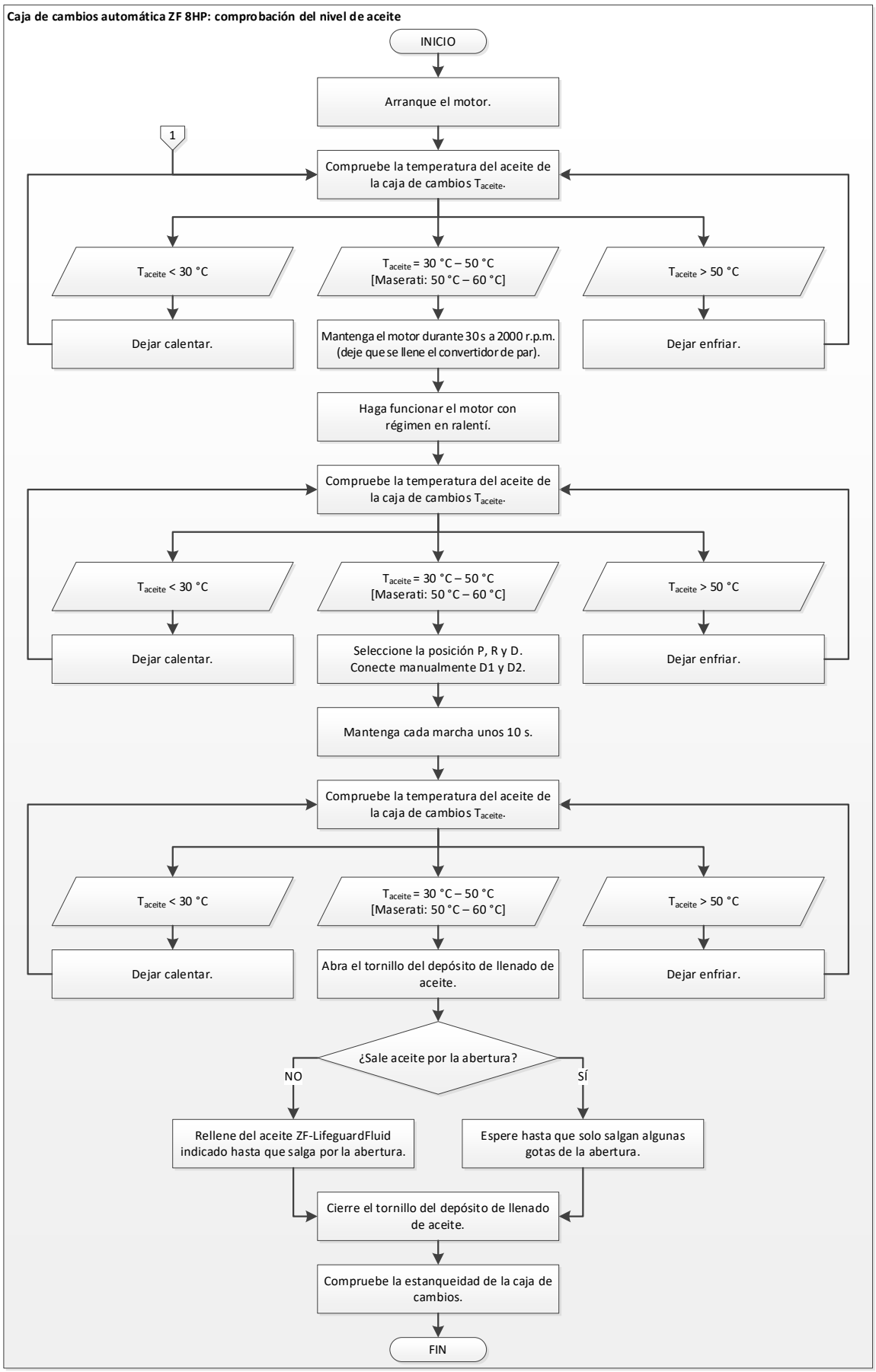

ZF Friedrichshafen AG · ZF Aftermarket
Obere Weiden 12, 97424 Schweinfurt, Germany
Technical Support Phone: +49 9721 4755555
Fax: +49 9721 4755556 / www.aftermarket.zf.com/contact

© ZF Friedrichshafen AG

Printed in Germany
50130 ES
11.2023

Información de servicio

Kit de cambio de aceite para caja de cambios automática ZF 8HP

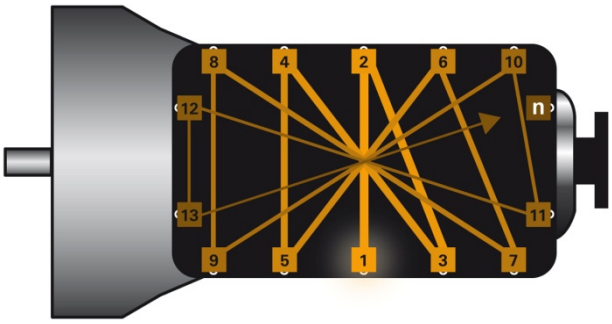

Fig. 1: Representación esquemática del orden de atornillado

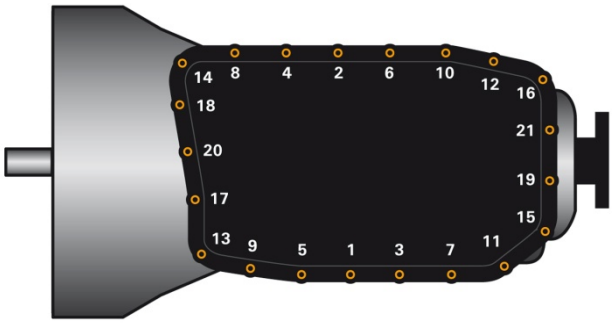

Ejemplo: Orden de atornillado

Aflojar o apretar los tornillos del cárter de aceite: Desde el centro en diagonal (Fig. 1). Primero atornillar todos los tornillos a mano, luego fijar siguiendo el orden correcto con el par de apriete correcto. Tener en cuenta las indicaciones del fabricante del vehículo.

	Cárter de aceite		
Material	**Aluminio**	**Material sintético**	**Chapa de acero**
Par de apriete	**4 Nm + 45°**	**10 Nm**	**12 Nm**
Filtro de aceite	**Pieza separada**	**Integrado en el cárter de aceite**	**Pieza separada**

Tab. 2: Par de apriete

8HP

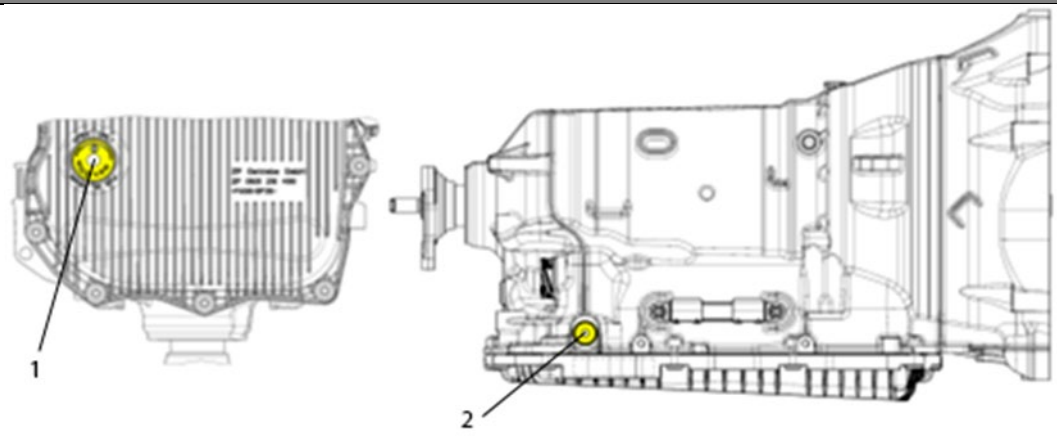

	(1)		(2)	
	Tornillo de vaciado		Tornillo de llenado	
	Tracción trasera	Tracción a las cuatro ruedas	Tracción trasera	Tracción a las cuatro ruedas
Dimensión	**M18x1,0**	**M10x1,0[1), 3)]**	**M18x1,5**	**M22x1,5**
		Bayoneta[2), 4)]		
Hexágono interior	**10 mm**	**5 mm[1), 2)]**	**8 mm**	**10 mm**
		8 mm[3), 4)]		
Par de apriete	**8,0 Nm ± 1,0 Nm**	**12,0 Nm ± 1,2 Nm[1), 3)]**	**35 Nm ± 3,5 Nm**	**30 Nm ± 3,0 Nm**
		Girar hasta el tope[2), 4)]		

Tab. 3: 8HP

[1)] 8HP55
[2)] 8HP65
[3)] 8HP90
[4)] 8HP95A

ZF Friedrichshafen AG ℠ ZF Aftermarket
Obere Weiden 12, 97424 Schweinfurt, Germany
Technical Support Phone: +49 9721 4755555
Fax: +49 9721 4755556 / www.aftermarket.zf.com/contact
© ZF Friedrichshafen AG
Printed in Germany
50130 ES
11.2023